EN 71-1:
2014+A1:2018

3+

mamabrum

UK REP

Euverify Ltd
3rd Floor, 86-90 Paul Street
London EC2A 4NE,
United Kingdom
info@euverify.com

WYPRODUKOWANO W CHINACH DLA /
PRODUCED IN CHINA FOR:

KKS Sp. z o.o. sp. k., ul. Puławska 435a,
02-801 Warszawa, Poland
sklep@mamabrum.eu

mamabrum

PL Instrukcja obsługi
EN User manual
DE Benutzerhandbuch
FR Manuel de l'Utilisateur
IT Manuale d'uso
ES Manual de usuario
PT Manual do usuário
CZ Uživatelský manuál
SK Používateľská príručka
HU Használati utasítás
RO Manual de utilizare
NL Handleiding

MAM349 MARKET SET

Stoisko sklepowe
Market Stand



Table of Contents

PL	Stoisko sklepowe	3
EN	Market Stand	7
DE	Marktstand – Spielzeug	11
FR	Stand de marché – jouet	15
IT	Banco di mercato – giocattolo	19
ES	Puesto de mercado – juguete	23
PT	Banca de mercado – brinquedo	27
CZ	Stánek na trhu – hračka	31
SK	Stánok na trhu – hračka	35
HU	Piaci stand – játék	39
RO	Stand de piață – jucărie	43
NL	Marktkraam – speelgoed	47

Stoisko sklepowe

INSTRUKCJA OBSŁUGI

Szanowny kliencie!

Dziękujemy za zaufanie i wybór produktu marki Mamabrum. Produkty Mamabrum tworzone są z najwyższą starannością, aby zapewnić komfort użytkowania oraz przede wszystkim bezpieczeństwo dziecka. Dzięki zastosowaniu wysokiej jakości materiałów oraz nowoczesnych technologii możesz mieć pewność, że wybrany produkt będzie trwały, funkcjonalny i idealnie sprawdzi się podczas codziennego użytkowania.

Produkt został przetestowany i spełnia wymagania normy EN 71-1: 2014+A1:2018.



NINIEJSZA INSTRUKCJA ZAWIERA WAŻNE INFORMACJE DOTYCZĄCE BEZPIECZEŃSTWA. PROSIMY O JEJ PRZECZYTANIE I ZACHOWANIE DO WYKORZYSTANIA W PRZYSZŁOŚCI.

Pierwsze kroki

1. Rozpakuj komponenty i sprawdź z poniższą listą.
2. Umieść komponenty na czystej powierzchni, aby zapobiec ich uszkodzeniu.
3. Złóż i zamontuj produkt zgodnie z poniższą instrukcją montażu.
4. Po złożeniu wyrzuć opakowania.

Ostrzeżenia!

1. Ostrzeżenie! Małe elementy i małe kulki, ryzyko zadławienia! Nieodpowiednie dla dzieci poniżej 3 lat.
2. Nie pozostawiaj dziecka bez opieki.
3. Trzymaj torby i opakowania z dala od dzieci, ryzyko uduszenia.
4. Nie używaj w wodzie ani na deszczu.
5. Nie rzucaj zabawkami, ryzyko odniesienia obrażeń.
6. Produkt powinnien być używany na równej i płaskiej powierzchni.
7. Montażu powinna dokonać osoba dorosła!

Specyfikacja

1. Wymiary: 43,2 × 21 × 40 cm
2. Materiały: MDF, sklejka, drewno schima oraz papier

Czyszczenie i konserwacja

1. Drewniane zabawki należy przechowywać w suchym, przewiewnym i zacienionym miejscu, z dala od bezpośredniego działania promieni słonecznych.
2. Nie należy moczyć ich w wodzie ani używać środków czyszczących zawierających alkohol, wybielacze, chemiczne detergenty itp. Należy unikać długotrwałego narażenia na wysoką temperaturę, wilgoć oraz ekstremalne warunki otoczenia.

Lista części

	Element A × 1		Drewniany nóż × 1
	Element B × 1		Papierowa torba na zakupy × 1
	Element C × 1		Butelki mleka × 2
	Element D × 1	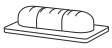	Bagietka + taca × 1
	Element E × 1		Krojony chleb tostowy × 2
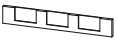	Element F × 1		Herbatnik × 1
	Element G × 1		Banan x 1
	Pręt H × 1		Marchewka × 1
	Element I × 2		Cebula x 1
	Okrągła tabliczka J – napis „OPEN" × 1		Cytryna x 1
	Element K × 3		Jabłko × 1
	Mały pręt L × 1		Winogrona x 1
	Śruba M4×32 × 20		Pączek x 4
	Tablica kredowa × 1		Ser x 3
	Pudełko × 3		Lody x 4
	Białe zasłony × 2		Mięso x 2
	Drewniane szczypce × 1		Plastikowa nakrętka krzyżowa x 16
	Ryba × 1		

Montaż krok po kroku

Uwaga: Strona z 4 otworami elementu D jest stroną tylną. Podczas montażu należy zamontować ją stroną przednią do góry.

Krok 1

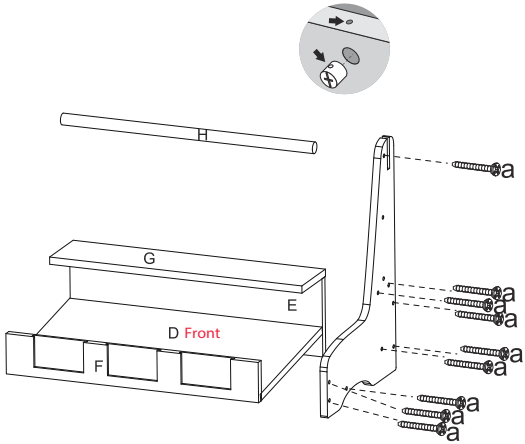

Krok 2

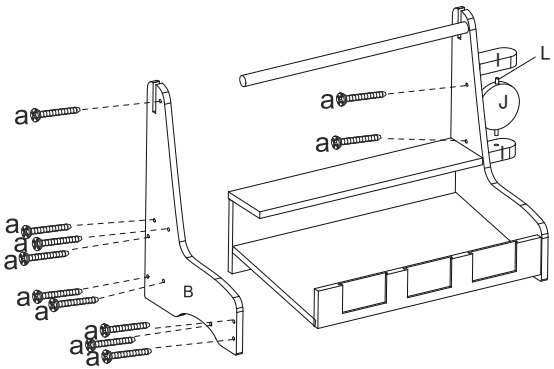

Krok 3

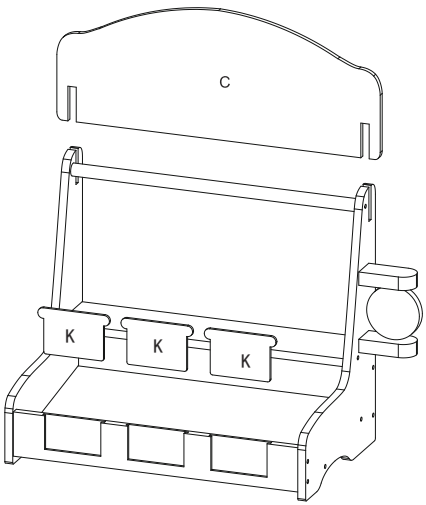

Krok 4

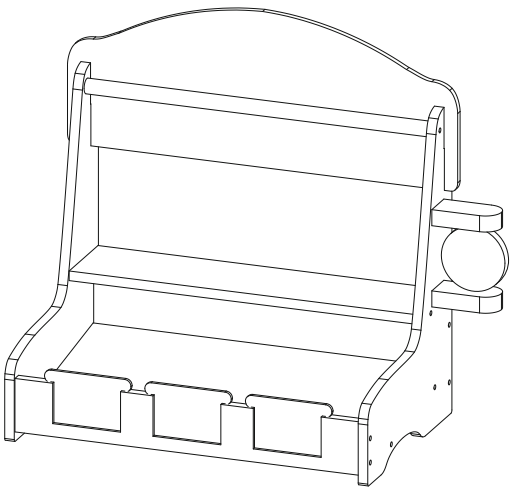

Market Stand

INSTRUCTION MANUAL

Dear Customer!

Thank you for your trust and for choosing a Mamabrum brand product. Mamabrum products are created with the utmost care to ensure comfort of use and, above all, the safety of your child. Thanks to the use of high-quality materials and modern technologies, you can be sure that the selected product will be durable, functional, and perfectly suited for everyday use.

The product has been tested and meets the requirements of the EN 71-1: 2014+A1:2018.



THIS INSTRUCTION CONTAINS IMPORTANT SAFETY INFORMATION. PLEASE READ AND KEEP FOR FUTURE REFERENCE.

First steps

1. Unpack the components and check against the list below.
2. Place components on a clean surface to prevent damage.
3. Assemble and install the product according to the assembly instructions below.
4. After assembly, discard the packaging.

Warnings!

1. Warning! Small parts and small balls, choking hazard! Not suitable for children under 3 years of age.
2. Do not leave the child unattended.
3. Keep bags and packaging away from children due to the risk of suffocation.
4. Do not use in water or in the rain.
5. Do not throw the toys, as this may cause injury.
6. The product should be used on an even and flat surface.
7. Assembly should be carried out by an adult!

Specification

1. Dimensions: 43.2 × 21 × 40 cm
2. Materials: MDF, plywood, Schima wood, and paper

Cleaning and Maintenance

1. Wooden toys should be stored in a dry, ventilated, andshaded place, away from direct sunlight.
2. Do not soak in water or use cleaning agents containingalcohol, bleach, chemical cleaners, etc. Avoid long-term exposure to high temperatures, humidity, or extreme environments.

Parts lists

	A Strake x 1		Wooden Knife x 1
	B Strake x 1		Paper Shopping Bag x 1
	C Strake x 1		Milk Bottles x 2
	D Strake x 1	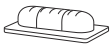	Baguette+Tray x 1
	E Strake x 1		Sliced Toast x 2
	F Strake x 1		Biscuit x 1
	G Strake x 1		Banana x 1
	H Rod x 1		Carrot x 1
	I Strake x 2		Onion x 1
	J Round Plate-"OPEN" sign x 1		Lemon x 1
	K Strake x 3		Apple x 1
	L Small Rod x 1		Grape x 1
	a Screw-M4x32 x 20		Donut x 4
	Chalkboard x 1		Cheese x 3
	Box x 3		Ice-cream x 4
	White Curtains x 2		Meat x 2
	Wooden Tongs x 1		Plastic cross dowel nut x 16
	Fish × 1		

Step-by-Step Assembly

Note: The side with 4 holes of Element D is the reverse side. Ensure it is mounted front side up during assembly.

Step 1

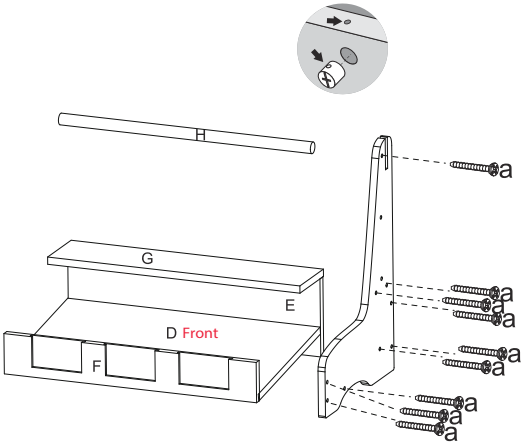

Step 2

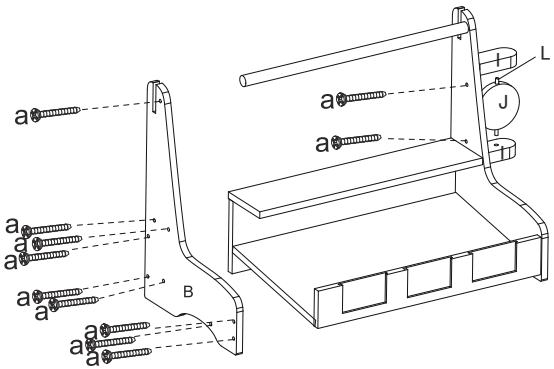

Step 3

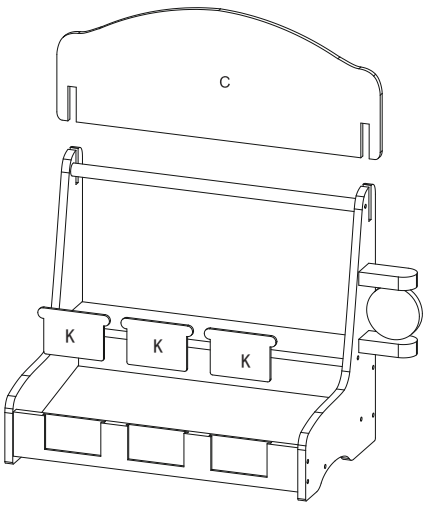

Step 4

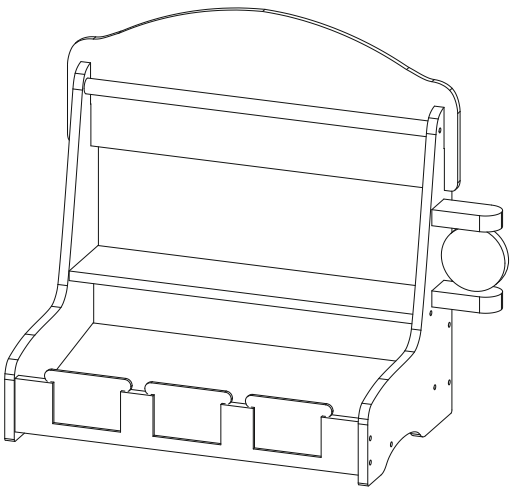

Marktstand – Spielzeug

BEDIENUNGSANLEITUNG

Sehr geehrte Kundin, sehr geehrter Kunde!

Vielen Dank für Ihr Vertrauen und dafür, dass Sie sich für ein Produkt der Marke Mamabrum entschieden haben. Die Produkte von Mamabrum werden mit größter Sorgfalt hergestellt, um einen hohen Nutzungskomfort und vor allem die Sicherheit Ihres Kindes zu gewährleisten. Dank der Verwendung hochwertiger Materialien und moderner Technologien können Sie sicher sein, dass das gewählte Produkt langlebig, funktional und ideal für den täglichen Gebrauch geeignet ist.

Das Produkt wurde geprüft und erfüllt die Anforderungen der Norm EN 71-1: 2014+A1:2018.



DIESE ANLEITUNG ENTHÄLT WICHTIGE SICHERHEITSHINWEISE. BITTE LESEN SIE SIE SORGFÄLTIG DURCH UND BEWAHREN SIE SIE FÜR SPÄTERE VERWENDUNG AUF.

Erste Schritte

1. Packen Sie die Komponenten aus und überprüfen Sie sie anhand der untenstehenden Liste.
2. Legen Sie die Komponenten auf eine saubere Oberfläche, um Beschädigungen zu vermeiden.
3. Montieren und installieren Sie das Produkt gemäß den untenstehenden Montageanweisungen.
4. Entsorgen Sie die Verpackung nach der Montage.

Warnhinweise!

1. Warnung! Kleinteile und kleine Kugeln, Erstickungsgefahr! Nicht geeignet für Kinder unter 3 Jahren.
2. Lassen Sie das Kind nicht unbeaufsichtigt.
3. Bewahren Sie Taschen und Verpackungen wegen Erstickungsgefahr außerhalb der Reichweite von Kindern auf.
4. Nicht im Wasser oder bei Regen verwenden.
5. Werfen Sie das Spielzeug nicht, da Verletzungsgefahr besteht.
6. Das Produkt sollte auf einer ebenen und flachen Oberfläche verwendet werden.
7. Die Montage sollte von einem Erwachsenen durchgeführt werden!

Spezifikation

1. Abmessungen: 43,2 × 21 × 40 cm
2. Materialien: MDF, Sperrholz, Schima-Holz und Papier

Reinigung und Wartung

1. Holzspielzeug sollte an einem trockenen, gut belüfteten und schattigen Ort aufbewahrt werden, fern von direkter Sonneneinstrahlung.
2. Nicht in Wasser einweichen und keine Reinigungsmittel verwenden, die Alkohol, Bleichmittel, chemische Reiniger usw. enthalten. Vermeiden Sie eine langfristige Einwirkung von hohen Temperaturen, Feuchtigkeit oder extremen Umgebungsbedingungen.

Teileliste

	Teil A × 1		Holzmesser × 1
	Teil B × 1		Papiertüte × 1
	Teil C × 1		Milchflaschen × 2
	Teil D × 1	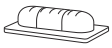	Baguette mit Tablett × 1
	Teil E × 1		Toastscheiben × 2
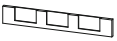	Teil F × 1		Keks × 1
	Teil G × 1		Banane × 1
	Stange H × 1		Karotte × 1
	Teil I × 2		Zwiebel × 1
	J Rundes Schild „OF-FEN“ × 1		Zitrone × 1
	Teil K × 3		Apfel × 1
	Kleine Stange L × 1		Traube × 1
	Schraube M4×32 × 20		Donuts × 4
	Tafel × 1		Käse × 3
	Kiste × 3		Eis × 4
	Weiße Vorhänge × 2		Fleisch × 2
	Holzzange × 1		Kunststoff-Kreuzdübel -Mutter x 16
	Fisch × 1		

Schritt-für-Schritt-Montage

Hinweis: Die Seite mit 4 Löchern von Element D ist die Rückseite. Achten Sie darauf, dass sie bei der Montage mit der Vorderseite nach oben eingebaut wird.

Schritt 1

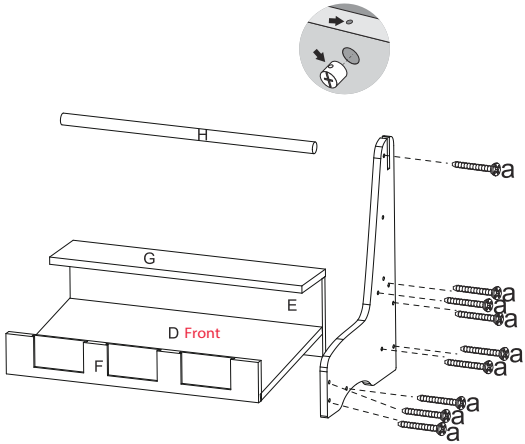

Schritt 2

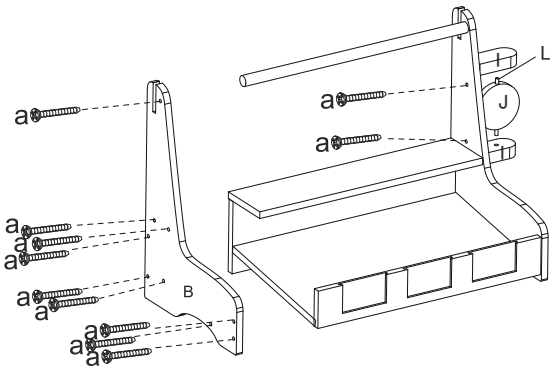

Schritt 3

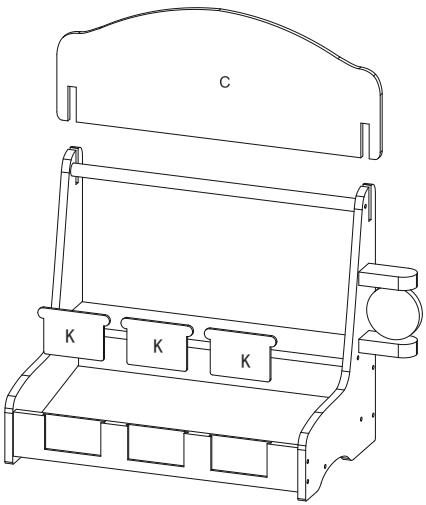

Schritt 4

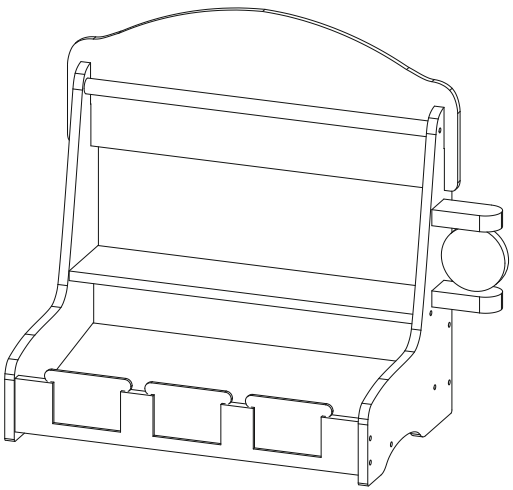

Stand de marché – jouet

MANUEL D'INSTRUCTIONS

Cher client !

Merci pour votre confiance et pour avoir choisi un produit de la marque Mamabrum. Les produits Mamabrum sont conçus avec le plus grand soin afin d'assurer un confort d'utilisation et surtout la sécurité de votre enfant. Grâce à l'utilisation de matériaux de haute qualité et de technologies modernes, vous pouvez être sûr que le produit choisi sera durable, fonctionnel et parfaitement adapté à une utilisation quotidienne.

Ce produit a été testé et répond aux exigences de la norme EN 71-1: 2014+A1:2018.



CETTE NOTICE CONTIENT DES INFORMATIONS IMPORTANTES RELATIVES À LA SÉCURITÉ. VEUILLEZ LA LIRE ET LA CONSERVER POUR TOUTE RÉFÉRENCE ULTÉRIEURE.

Premiers pas

1. Déballez les composants et vérifiez-les à l'aide de la liste ci-dessous.
2. Placez les composants sur une surface propre afin d'éviter tout dommage.
3. Assemblez et installez le produit conformément aux instructions de montage ci-dessous.
4. Après le montage, jetez l'emballage.

Avertissements !

1. Avertissement! Petites pièces et petites balles, risque d'étouffement! Ne convient pas aux enfants de moins de 3 ans.
2. Ne laissez pas l'enfant sans surveillance.
3. Gardez les sacs et les emballages hors de portée des enfants en raison du risque d'étouffement.
4. Ne pas utiliser dans l'eau ni sous la pluie.
5. Ne jetez pas les jouets, car cela peut entraîner des blessures.
6. Le produit doit être utilisé sur une surface plane et régulière.
7. Le montage doit être effectué par un adulte !

Spécifications

1. Dimensions : 43,2 × 21 × 40 cm
2. Matériaux : MDF, contreplaqué, bois de schima et papier

Nettoyage et entretien

1. Les jouets en bois doivent être conservés dans un endroit sec, bien ventilé et à l'abri de la lumière directe du soleil.
2. Ne pas les tremper dans l'eau ni utiliser de produits de nettoyage contenant de l'alcool, de l'eau de Javel, des nettoyants chimiques, etc. Évitez une exposition prolongée à des températures élevées, à l'humidité ou à des environnements extrêmes.

Liste des pièces

	Élément A × 1		Couteau en bois × 1
	Élément B × 1		Sac en papier × 1
	Élément C × 1		Bouteilles de lait × 2
	Élément D × 1	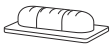	Baguette + plateau × 1
	Élément E × 1		Tranches de pain de mie × 2
	Élément F × 1		Biscuit × 1
	Élément G × 1		Banane × 1
	Tige H × 1		Carotte × 1
	Élément I × 2		Oignon × 1
	Panneau rond « OUVERT » × 1		Citron × 1
	Élément K × 3		Pomme × 1
	Petite tige L × 1		Raisin × 1
	a Screw-M4x32 x 20		Donuts × 4
	Tableau × 1		Fromage × 3
	Boîtes × 3		Glaces × 4
	Rideaux blancs × 2		Viande × 2
	Pince en bois × 1		Écrou à goujon transversal en plastique x 16
	Poisson × 1		

Assemblage étape par étape

Remarque : La face à 4 trous de l'élément D est la face arrière. Veillez à ce qu'elle soit montée face avant vers le haut lors de l'assemblage.

Étape 1

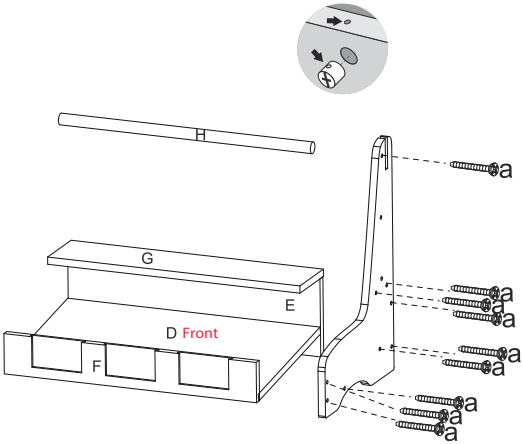

Étape 2

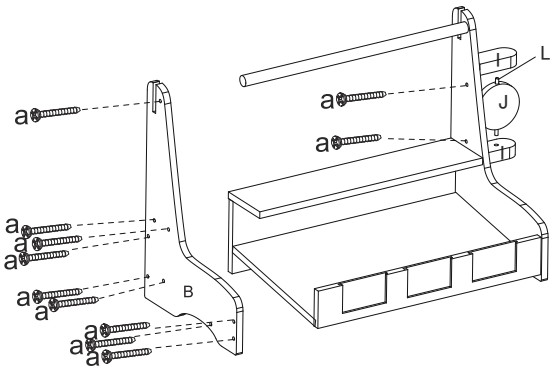

Étape 3

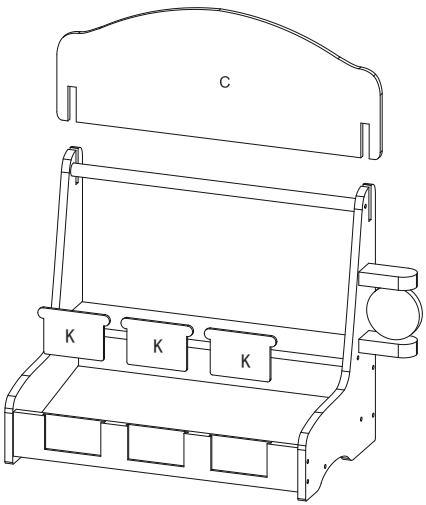

Étape 4

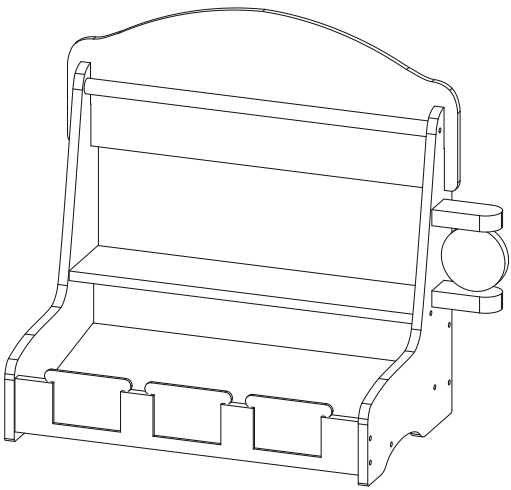

Banco di mercato – giocattolo

MANUALE DI ISTRUZIONI

Gentile Cliente!

Grazie per la fiducia e per aver scelto un prodotto del marchio Mamabrum. I prodotti Mamabrum sono realizzati con la massima cura per garantire comfort di utilizzo e soprattutto la sicurezza del vostro bambino. Grazie all'uso di materiali di alta qualità e tecnologie moderne, potete essere certi che il prodotto scelto sarà durevole, funzionale e perfetto per l'uso quotidiano.

Il prodotto è stato testato e soddisfa i requisiti della norma EN 71-1: 2014+A1:2018.



QUESTE ISTRUZIONI CONTENGONO IMPORTANTI INFORMAZIONI DI SICUREZZA.
SI PREGA DI LEGGERLE E CONSERVARLE PER FUTURE CONSULTAZIONI.

Primi passi

1. Disimballare i componenti e verificare che corrispondano all'elenco sottostante.
2. Posizionare i componenti su una superficie pulita per evitare danni.
3. Assemblare e installare il prodotto seguendo le istruzioni di montaggio riportate di seguito.
4. Dopo il montaggio, smaltire l'imballaggio.

Attenzione!

1. Avvertimento! Piccole parti e piccole palline, rischio di soffocamento! Non adatto a bambini di età inferiore a 3 anni.
2. Non lasciare il bambino incustodito.
3. Tenere sacchetti e imballaggi lontano dalla portata dei bambini a causa del rischio di soffocamento.
4. Non utilizzare in acqua o sotto la pioggia.
5. Non lanciare i giocattoli, poiché ciò potrebbe causare lesioni.
6. Il prodotto deve essere utilizzato su una superficie piana e uniforme.
7. Il montaggio deve essere effettuato da un adulto!

Specifiche

1. Dimensioni: 43,2 × 21 × 40 cm
2. Materiali: MDF, compensato, legno di schima e carta

Pulizia e manutenzione

1. I giocattoli in legno devono essere conservati in un luogo asciutto, ben ventilato e al riparo dalla luce diretta del sole.
2. Non immergere in acqua né utilizzare detergenti contenenti alcol, candeggina, prodotti chimici o simili. Evitare l'esposizione prolungata ad alte temperature, umidità o ambienti estremi.

Lista dei componenti

	Elemento A × 1		Coltello di legno × 1
	Elemento B × 1		Sacchetto di carta × 1
	Elemento D × 1		Bottiglie di latte × 2
	Elemento D × 1	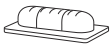	Baguette + vassoio × 1
	Elemento E × 1		Toast a fette × 2
	Elemento F × 1		Biscotto × 1
	Elemento G × 1		Banana × 1
	Asta H × 1		Carota × 1
	Elemento I × 2		Cipolla × 1
	Cartello rotondo „APERTO" × 1		Limone × 1
	Elemento K × 3		Mela × 1
	Piccola asta L × 1		Uva × 1
	Vite M4×32 × 20		Donut × 4
	Lavagna × 1		Formaggio × 3
	Scatola × 3		Gelato × 4
	Tende bianche × 2		Carne × 2
	Pinza di legno × 1		Dado cilindrico trasversale in plastica x 16
	Pesce × 1		

Assemblaggio passo dopo passo

Nota: Il lato con 4 fori dell'elemento D è il lato posteriore. Assicurarsi che sia montato con il lato anteriore rivolto verso l'alto durante l'assemblaggio.

Passo 1

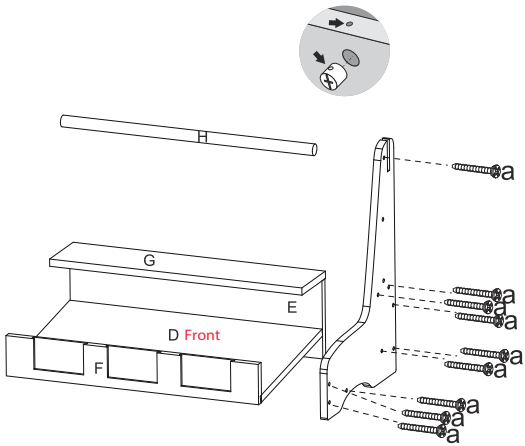

Passo 2

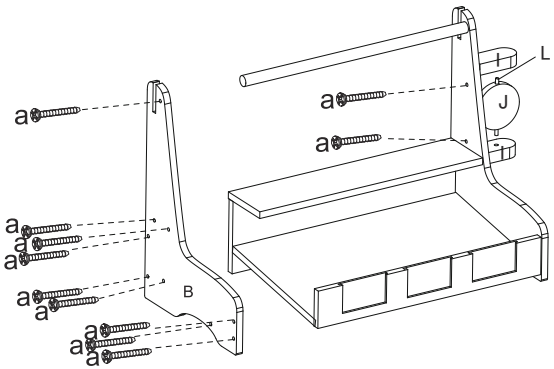

Passo 3

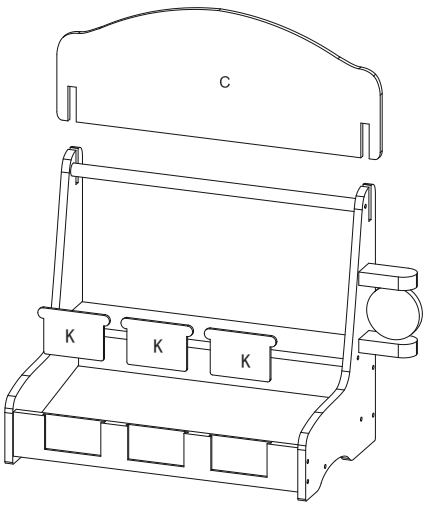

Passo 4

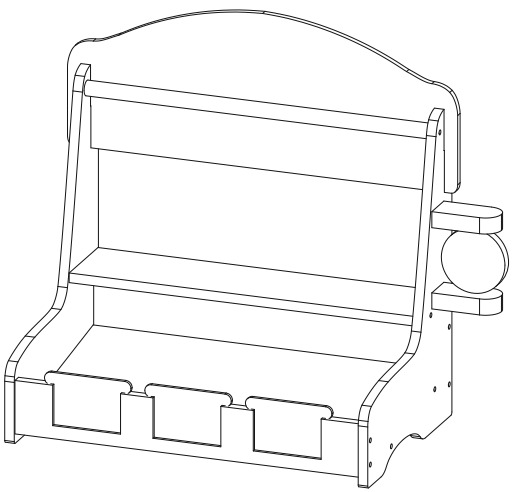

Puesto de mercado – juguete

MANUAL DE INSTRUCCIONES

Estimado cliente:

Gracias por su confianza y por elegir un producto de la marca Mamabrum. Los productos Mamabrum se crean con el mayor cuidado para garantizar la comodidad de uso y, sobre todo, la seguridad de su hijo. Gracias al uso de materiales de alta calidad y tecnologías modernas, puede estar seguro de que el producto elegido será duradero, funcional y perfecto para el uso diario.

El producto ha sido probado y cumple con los requisitos de la norma EN 71-1: 2014+A1:2018.



ESTAS INSTRUCCIONES CONTIENEN INFORMACIÓN IMPORTANTE DE SEGURIDAD.
POR FAVOR, LÉALAS Y CONSÉRVELAS PARA FUTURAS CONSULTAS.

Primeros pasos

1. Desembale los componentes y compruebe que coincidan con la lista siguiente.
2. Coloque los componentes sobre una superficie limpia para evitar daños.
3. Monte e instale el producto siguiendo las instrucciones de montaje que se indican a continuación.
4. Después del montaje, deseche el embalaje.

¡Advertencias!

1. ¡Aviso! Piezas pequeñas y bolas pequeñas, riesgo de asfixia. No apto para niños menores de 3 años.
2. No deje al niño sin supervisión.
3. Mantenga las bolsas y el embalaje fuera del alcance de los niños debido al riesgo de asfixia.
4. No utilizar en el agua ni bajo la lluvia.
5. No arroje los juguetes, ya que esto puede causar lesiones.
6. El producto debe utilizarse sobre una superficie plana y nivelada.
7. El montaje debe ser realizado por un adulto.

Especificaciones

1. Dimensiones: 43,2 × 21 × 40 cm
2. Materiales: MDF, madera contrachapada, madera de schima y papel

Limpieza y mantenimiento

1. Los juguetes de madera deben almacenarse en un lugar seco, bien ventilado y protegido de la luz solar directa.
2. No los sumerja en agua ni utilice productos de limpieza que contengan alcohol, lejía, limpiadores químicos, etc. Evite la exposición prolongada a altas temperaturas, humedad o ambientes extremos.

Lista de piezas

	Elemento A × 1		Cuchillo de madera × 1
	Elemento B × 1		Bolsa de papel × 1
	Elemento C × 1		Botellas de leche × 2
	Elemento D × 1	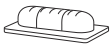	Baguette + bandeja × 1
	Elemento E × 1		Tostadas × 2
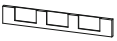	Elemento F × 1		Galleta × 1
	Elemento G × 1		Banana x 1
	Varilla H × 1		Zanahoria × 1
	Elemento I × 2		Cebolla × 1
	Letrero redondo „ABIERTO" × 1		Limón × 1
	Elemento K × 3		Manzana × 1
	Varilla pequeña L × 1		Uva × 1
	Tornillo M4×32 × 20		Donuts × 4
	Pizarra × 1		Queso × 3
	Cajas × 3		Helados × 4
	Cortinas blancas × 2		Carne × 2
	Pinzas de madera × 1		Tuerca cilíndrica transversal de plástico x 16
	Pescado × 1		

Montaje paso a paso

Nota: El lado con 4 orificios del elemento D es el lado posterior. Asegúrese de montarlo con la cara frontal hacia arriba durante el ensamblaje.

Paso 1

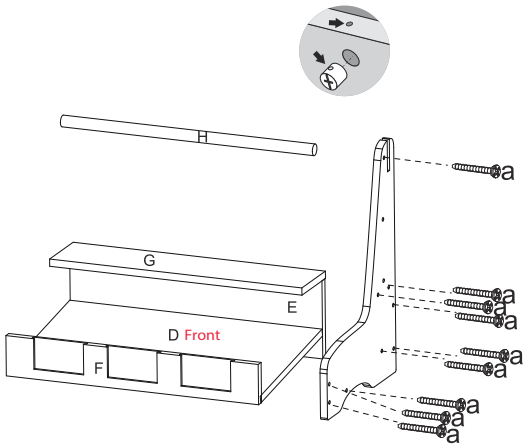

Paso 2

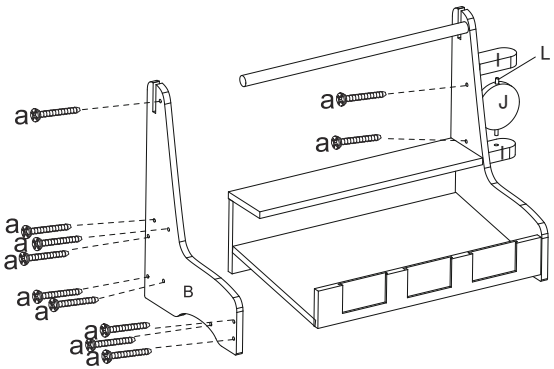

Paso 3

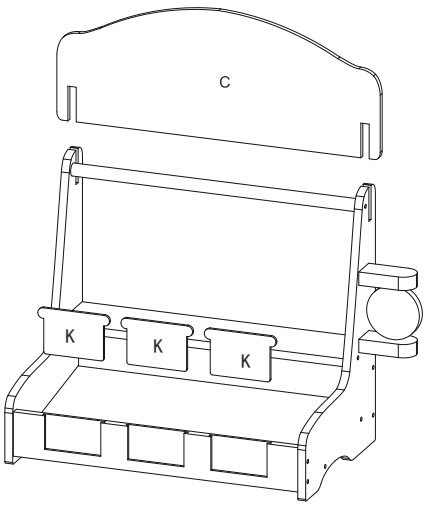

Paso 4

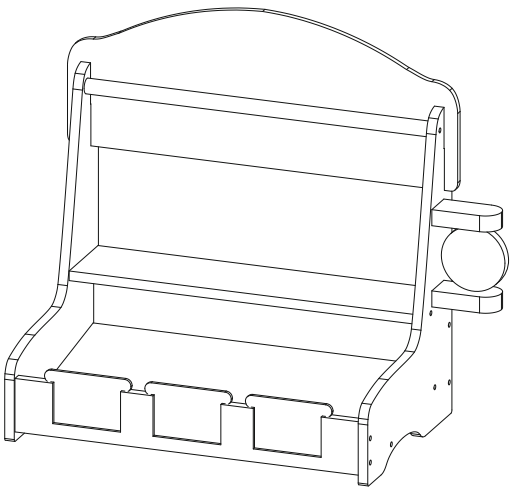

Banca de mercado – brinquedo

MANUAL DE INSTRUÇÕES

Estimado cliente!

Obrigado pela sua confiança e por escolher um produto da marca Mamabrum. Os produtos Mamabrum são criados com o maior cuidado para garantir conforto de utilização e, sobretudo, a segurança da sua criança. Graças à utilização de materiais de alta qualidade e tecnologias modernas, pode ter a certeza de que o produto escolhido será durável, funcional e ideal para o uso diário.

O produto foi testado e cumpre os requisitos da norma EN 71-1: 2014+A1:2018.



ESTAS INSTRUÇÕES CONTÊM INFORMAÇÕES IMPORTANTES DE SEGURANÇA.
POR FAVOR, LEIA-AS E GUARDE-AS PARA FUTURAS CONSULTAS.

Primeiros passos

1. Desembale os componentes e verifique-os de acordo com a lista abaixo.
2. Coloque os componentes sobre uma superfície limpa para evitar danos.
3. Monte e instale o produto de acordo com as instruções de montagem abaixo.
4. Após a montagem, descarte a embalagem.

Avisos!

1. Aviso! Pequenas peças e bolinhas, risco de asfixia! Não adequado para crianças menores de 3 anos.
2. Não deixe a criança sem supervisão.
3. Mantenha os sacos e as embalagens fora do alcance das crianças devido ao risco de asfixia.
4. Não utilizar na água nem à chuva.
5. Não atire os brinquedos, pois isso pode causar ferimentos.
6. O produto deve ser utilizado sobre uma superfície plana e nivelada.
7. A montagem deve ser realizada por um adulto!

Especificações

1. Dimensões: 43,2 × 21 × 40 cm
2. Materiais: MDF, contraplacado, madeira de schima e papel

Limpeza e manutenção

1. Os brinquedos de madeira devem ser armazenados em um local seco, bem ventilado e protegido da luz solar direta.
2. Não mergulhe em água nem utilize produtos de limpeza que contenham álcool, lixívia, produtos químicos de limpeza, etc. Evite a exposição prolongada a altas temperaturas, umidade ou ambientes extremos.

Lista de peças

	Elemento A × 1		Faca de madeira × 1
	Elemento B × 1		Saco de papel × 1
	Elemento C × 1		Garrafas de leite × 2
	Elemento D × 1	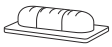	Baguete + tabuleiro × 1
	Elemento E × 1		Tostas fatiadas × 2
	Elemento F × 1		Bolacha × 1
	Elemento G × 1		Banana x 1
	Haste H × 1		Cenoura × 1
	Elemento I × 2		Cebola × 1
	Placa redonda „ABER-TO" × 1		Limão × 1
	Elemento K × 3		Maçã × 1
	Haste pequena L × 1		Uva × 1
	Parafuso M4×32 × 20		Donuts × 4
	Quadro negro × 1		Queijo × 3
	Caixas × 3		Gelado × 4
	Cortinas brancas × 2		Carne × 2
	Pinça de madeira × 1		Porca cilíndrica transversal em plástico x 16
	Peixe × 1		

Montagem passo a passo

Nota: O lado com 4 furos do elemento D é o lado traseiro. Certifique-se de que é montado com a face frontal para cima durante a montagem.

Passo 1

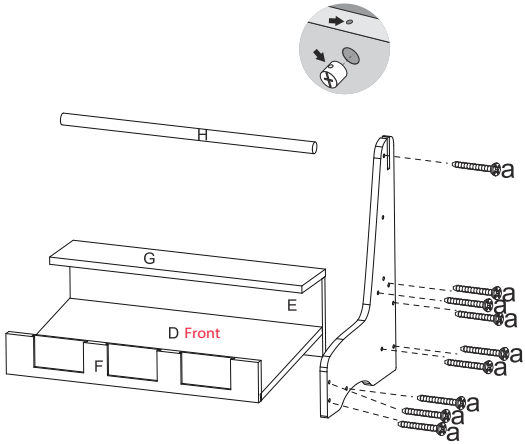

Passo 2

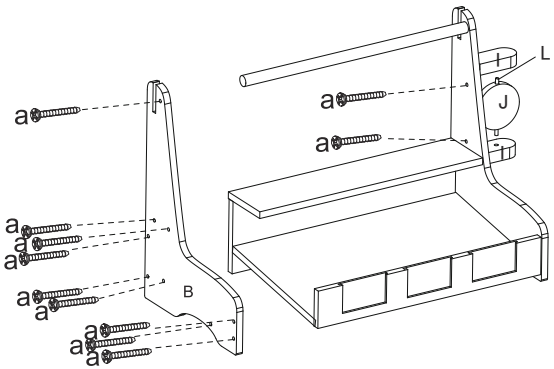

Passo 3

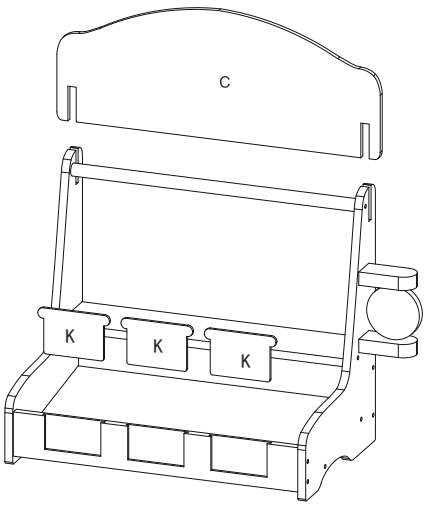

Passo 4

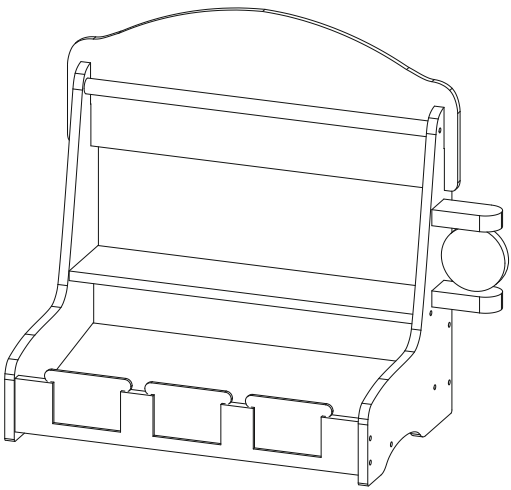

Stánek na trhu – hračka

NÁVOD K POUŽITÍ

Vážený zákazníku!

Děkujeme za vaši důvěru a za to, že jste si vybrali výrobek značky Mamabrum. Výrobky Mamabrum jsou vytvářeny s nejvyšší pečlivostí, aby zajistily komfort používání a především bezpečnost vašeho dítěte. Díky použití vysoce kvalitních materiálů a moderních technologií si můžete být jisti, že zvolený výrobek bude odolný, funkční a ideální pro každodenní používání.

Produkt byl testován a splňuje požadavky normy EN 71-1: 2014+A1:2018.



TENTO NÁVOD OBSAHUJE DŮLEŽITÉ BEZPEČNOSTNÍ INFORMACE. PŘEČTĚTE SI JEJ A USCHOVEJTE PRO BUDOUCÍ POUŽITÍ.

První kroky

1. Vybalte součásti a zkontrolujte je podle níže uvedeného seznamu.
2. Umístěte součásti na čistý povrch, aby nedošlo k jejich poškození.
3. Sestavte a nainstalujte výrobek podle níže uvedených montážních pokynů.
4. Po montáži obal zlikvidujte.

Varování!

1. Varování! Malé části a malé kuličky, nebezpečí udušení! Není vhodné pro děti mladší 3 let.
2. Nenechávejte dítě bez dozoru.
3. Uchovávejte sáčky a obaly mimo dosah dětí kvůli riziku udušení.
4. Nepoužívejte ve vodě ani za deště.
5. Neházejte hračkami, protože může dojít ke zranění.
6. Výrobek by měl být používán na rovném a plochém povrchu.
7. Montáž by měla být provedena dospělou osobou!

Specifikace

1. Rozměry: 43,2 × 21 × 40 cm
2. Materiály: MDF, překližka, dřevo schima a papír

Čištění a údržba

1. Dřevěné hračky by měly být skladovány na suchém, dobře větraném a zastíněném místě, mimo přímé sluneční záření.
2. Nenamáčejte je do vody ani nepoužívejte čisticí prostředky obsahující alkohol, bělidla, chemické čističe apod. Vyhněte se dlouhodobému vystavení vysokým teplotám, vlhkosti nebo extrémním podmínkám prostředí.

Seznam součástí

	Prvek A × 1		Dřevěný nůž × 1
	Prvek B × 1		Papírová nákupní taška × 1
	Prvek C × 1		Lahve na mléko × 2
	Prvek D × 1	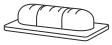	Bageta + podnos × 1
	Prvek E × 1		Plátky toastového chleba × 2
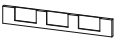	Prvek F × 1		Sušenka × 1
	Prvek G × 1		Banán × 1
	Tyč H × 1		Mrkev × 1
	Prvek I × 2		Cibule × 1
	Kulatá cedule „OTEVŘE-NO“ × 1		Citron × 1
	Prvek K × 3		Jablko × 1
	Malá tyč L × 1		Hrozen × 1
	Šroub M4×32 × 20		Donuty × 4
	Tabule × 1		Sýr × 3
	Krabice × 3		Zmrzlina × 4
	Bílé závěsy × 2		Maso × 2
	Dřevěné kleště × 1		Plastová křížová matice x 16
	Ryba × 1		

Montáž krok za krokem

Poznámka: Strana se 4 otvory prvku D je zadní strana. Při montáži zajistěte, aby byla namontována čelní stranou nahoru.

Krok 1

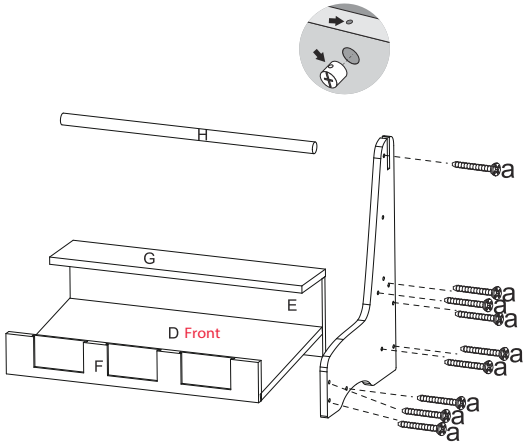

Krok 2

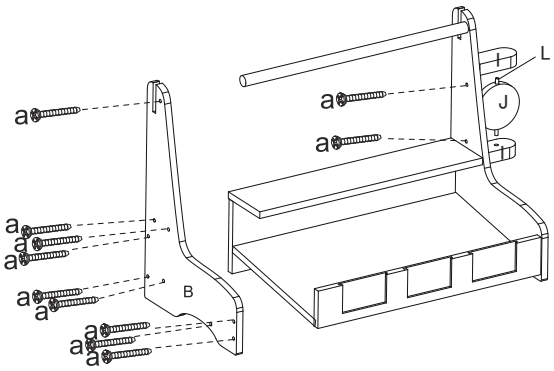

Krok 3

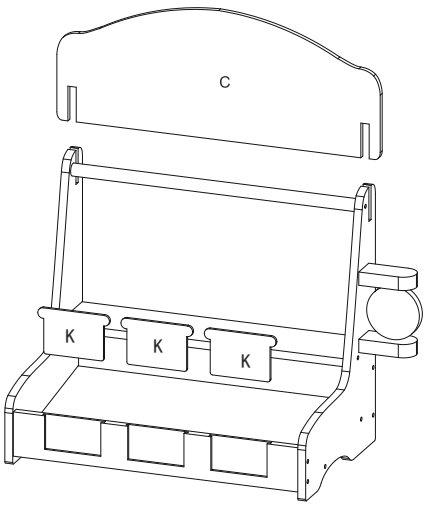

Krok 4

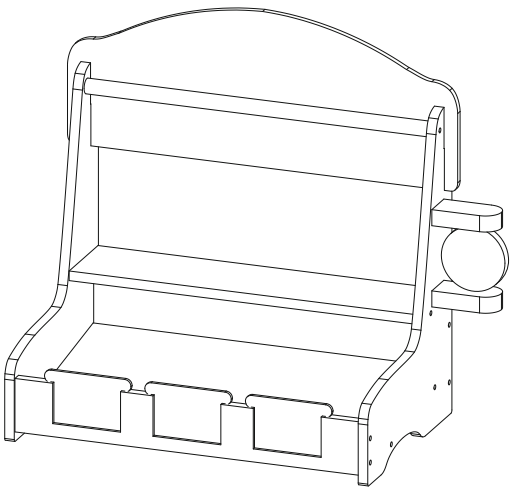

Stánok na trhu – hračka

NÁVOD NA POUŽITIE

Vážený zákazník!

Ďakujeme za vašu dôveru a za výber produktu značky Mamabrum. Produkty Mamabrum sú vytvárané s najvyššou starostlivosťou, aby zabezpečili komfort používania a predovšetkým bezpečnosť vášho dieťaťa. Vďaka použitiu vysokokvalitných materiálov a moderných technológií si môžete byť istí, že vybraný produkt bude odolný, funkčný a ideálny na každodenné používanie.

Produkt bol testovaný a spĺňa požiadavky normy EN 71-1: 2014+A1:2018.



TENTO NÁVOD OBSAHUJE DÔLEŽITÉ BEZPEČNOSTNÉ INFORMÁCIE. PREČÍTAJTE SI HO A USCHOVAJTE PRE BUDÚCE POUŽITIE.

Prvé kroky

1. Vybaľte komponenty a skontrolujte ich podľa nižšie uvedeného zoznamu.
2. Umiestnite komponenty na čistý povrch, aby ste predišli poškodeniu.
3. Zostavte a nainštalujte výrobok podľa nižšie uvedených montážnych pokynov.
4. Po montáži obal zlikvidujte.

Upozornenia!

1. Varovanie! Malé časti a malé guľôčky, nebezpečenstvo udusenia! Nie je vhodné pre deti mladšie ako 3 roky.
2. Nenechávajte dieťa bez dozoru.
3. Uchovávajte vrecká a obaly mimo dosahu detí z dôvodu rizika udusenia.
4. Nepoužívajte vo vode ani v daždi.
5. Nehádžte hračkami, pretože to môže spôsobiť zranenie.
6. Výrobok by sa mal používať na rovnom a plochom povrchu.
7. Montáž by mala byť vykonaná dospelou osobou!

Špecifikácia

1. Rozmery: 43,2 × 21 × 40 cm
2. Materiály: MDF, preglejka, drevo schima a papier

Čistenie a údržba

1. Drevené hračky by sa mali skladovať na suchom, dobre vetranom a zatienenom mieste, mimo priameho slnečného žiarenia.
2. Nenamáčajte ich do vody ani nepoužívajte čistiace prostriedky obsahujúce alkohol, bielidlá, chemické čističe a pod. Vyhnite sa dlhodobému vystaveniu vysokým teplotám, vlhkosti alebo extrémnym podmienkam prostredia.

Zoznam súčiastok

	Prvok A × 1		Drevený nôž × 1
	Prvok B × 1		Papierová nákupná taška × 1
	Prvok C × 1		Fľaše na mlieko × 2
	Prvok D × 1	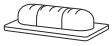	Bageta + podnos × 1
	Prvok E × 1		Plátky toastového chleba × 2
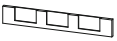	Prvok F × 1		Sušienka × 1
	Prvok G × 1		Banán × 1
	Prvok H × 1		Mrkva × 1
	Prvok I × 2		Cibuľa × 1
	Okrúhla tabuľka „OTVORENÉ" × 1		Citrón × 1
	Prvok K × 3		Jablko × 1
	L Small Rod x 1		Hrozno × 1
	a Screw-M4x32 x 20		Donuty × 4
	Tabuľa × 1		Syr × 3
	Krabice × 3		Zmrzlina × 4
	Biele závesy × 2		Mäso × 2
	Drevené kliešte × 1		Plastová krížová matica x 16
	Ryba × 1		

Montáž krok za krokom

Poznámka: Strana so 4 otvormi prvku D je zadná strana. Pri montáži zabezpečte, aby bola namontovaná čelnou stranou nahor.

Krok 1

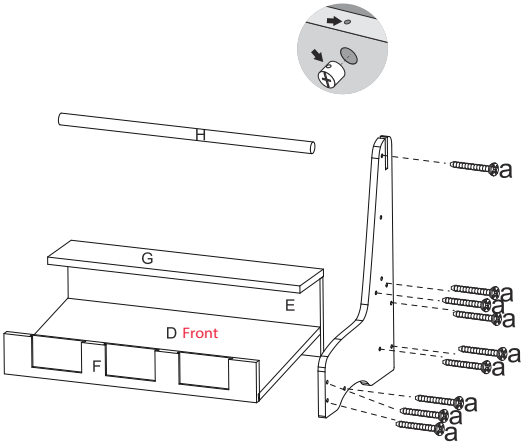

Krok 2

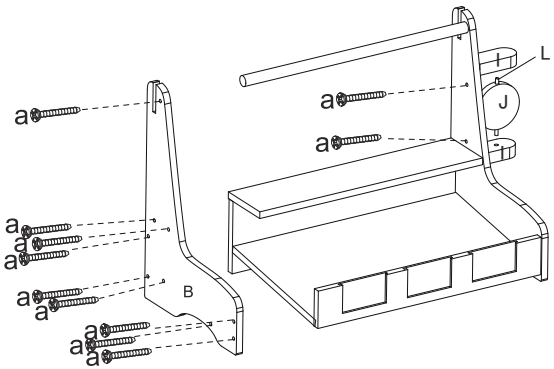

Krok 3

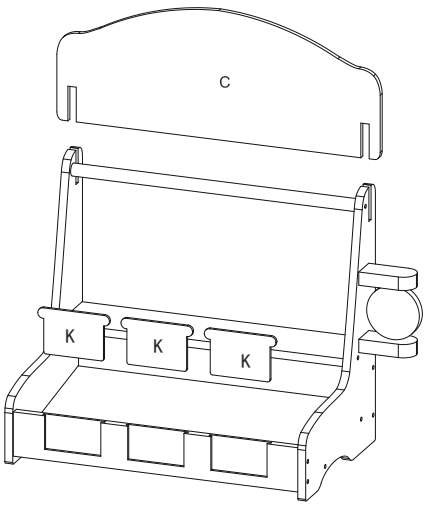

Krok 4

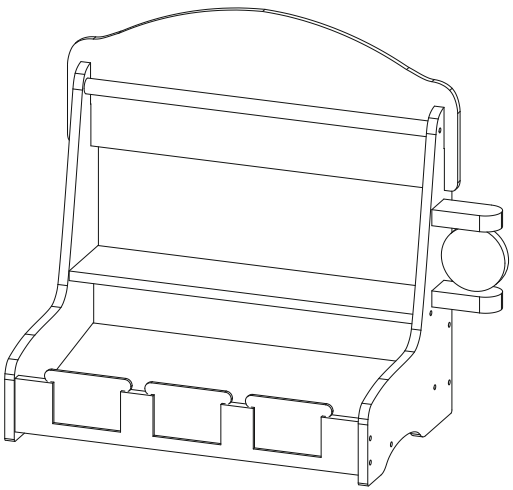

Piaci stand – játék

HASZNÁLATI UTASÍTÁS

Tisztelt Vásárlónk!

Köszönjük bizalmát, és hogy a Mamabrum márka termékét választotta. A Mamabrum termékek a legnagyobb gondossággal készülnek, hogy biztosítsák a kényelmes használatot, és mindenekelőtt gyermeke biztonságát. A kiváló minőségű anyagok és a modern technológiák alkalmazásának köszönhetően biztos lehet benne, hogy a választott termék tartós, funkcionális, és tökéletesen megfelel a mindennapi használatra.

A termék tesztelésen esett át, és megfelel az EN 71-1: 2014+A1:2018 szabvány követelményeinek.



EZ AZ ÚTMUTATÓ FONTOS BIZTONSÁGI INFORMÁCIÓKAT TARTALMAZ. KÉRJÜK, OLVASSA EL ÉS ŐRIZZE MEG A KÉSŐBBI HASZNÁLATHOZ.

Első lépések

1. Csomagolja ki az alkatrészeket, és ellenőrizze az alábbi lista alapján.
2. Helyezze az alkatrészeket tiszta felületre a sérülések elkerülése érdekében.
3. Szerelje össze és telepítse a terméket az alábbi összeszerelési útmutató szerint.
4. Az összeszerelés után dobja ki a csomagolást.

Figyelmeztetések!

1. Figyelem! Kis alkatrészek és kis golyók, fulladásveszély! 3 év alatti gyermekek számára nem alkalmas.
2. Ne hagyja a gyermeket felügyelet nélkül.
3. A zacskókat és a csomagolást a fulladásveszély miatt tartsa távol a gyermekektől.
4. Ne használja vízben vagy esőben.
5. Ne dobálja a játékokat, mert ez sérülést okozhat.
6. A terméket egyenletes és sík felületen kell használni.
7. Az összeszerelést felnőttnek kell elvégeznie!

Specifikáció

1. Méretek: 43,2 × 21 × 40 cm
2. Anyagok: MDF, rétegelt lemez, schima fa és papír

Tisztítás és karbantartás

1. A fa játékokat száraz, jól szellőző és árnyékos helyen kell tárolni, közvetlen napfénytől védve.
2. Ne áztassa vízbe, és ne használjon alkoholt, fehérítőt, vegyi tisztítószereket stb. tartalmazó tisztítószereket. Kerülje a tartós kitettséget magas hőmérsékletnek, nedvességnek vagy szélsőséges környezeti hatásoknak.

Alkatrészlista

	A elem × 1		Fa kés × 1
	B elem × 1		Papír bevásárlótáska × 1
	C elem × 1		Tejesüvegek × 2
	D elem × 1	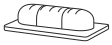	Bagett + tálca × 1
	E elem × 1		Pirítós szeletek × 2
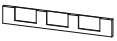	F elem × 1		Keksz × 1
	G elem × 1		Banán × 1
	H rúd × 1		Sárgarépa × 1
	I elem × 2		Hagyma × 1
	Kerek „NYITVA" tábla × 1		Citrom × 1
	K elem × 3		Alma × 1
	Kis rúd L × 1		Szőlő × 1
	M4×32 csavar × 20		Fánk × 4
	Krétatábla × 1		Sajt × 3
	Doboz × 3		Fagylalt × 4
	Fehér függönyök × 2		Hús × 2
	Fa csipesz × 1		Műanyag kereszt-tcsapos anya x 16
	Hal × 1		

Lépésről lépésre történő összeszerelés

Megjegyzés: A D elem 4 lyukkal rendelkező oldala a hátsó oldal. Ügyeljen arra, hogy szereléskor az előlapja felfelé nézzen.

1. lépés

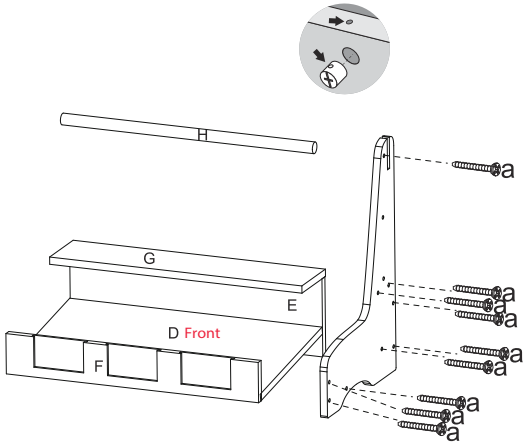

2. lépés

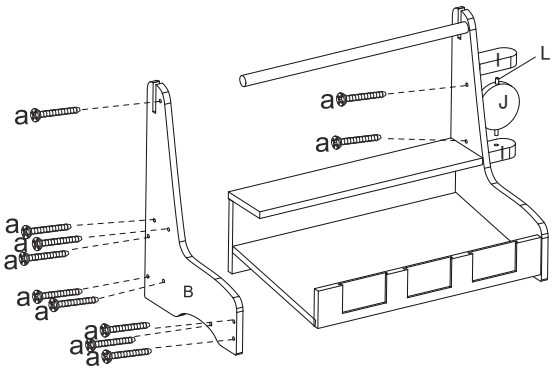

3. lépés

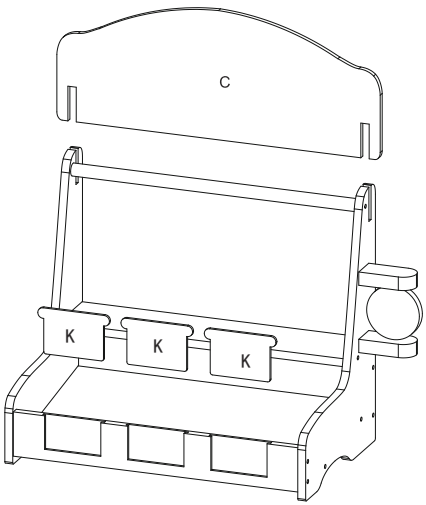

4. lépés

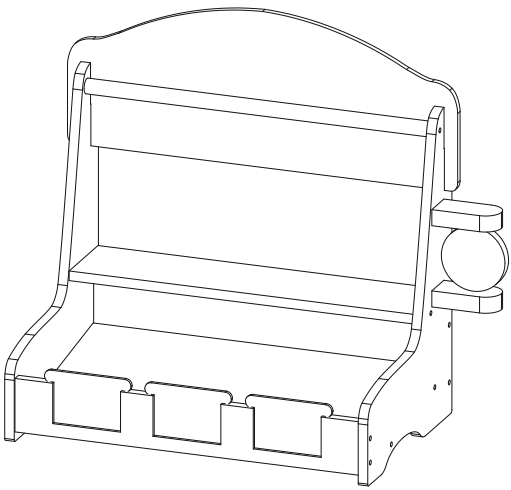

Stand de piață – jucărie

MANUAL DE INSTRUCȚIUNI

Stimate client!

Vă mulțumim pentru încredere și pentru alegerea unui produs al mărcii Mamabrum. Produsele Mamabrum sunt create cu cea mai mare grijă pentru a asigura confortul utilizării și, mai presus de toate, siguranța copilului dumneavoastră. Datorită utilizării materialelor de înaltă calitate și a tehnologiilor moderne, puteți fi sigur că produsul ales va fi durabil, funcțional și ideal pentru utilizarea zilnică.

Produsul a fost testat și îndeplinește cerințele standardului EN 71-1: 2014+A1:2018.



ACESTE INSTRUCȚIUNI CONȚIN INFORMAȚII IMPORTANTE PRIVIND SIGURANȚA.
VĂ RUGĂM SĂ LE CITIȚI ȘI SĂ LE PĂSTRAȚI PENTRU CONSULTARE ULTERIOARĂ.

Primii pași

1. Despachetați componentele și verificați-le conform listei de mai jos.
2. Așezați componentele pe o suprafață curată pentru a preveni deteriorarea.
3. Asamblați și instalați produsul conform instrucțiunilor de montaj de mai jos.
4. După asamblare, eliminați ambalajul.

Avertismente!

1. Avertizare! Piese mici și bile mici, pericol de sufocare! Nu este potrivit pentru copiii sub 3 ani.
2. Nu lăsați copilul nesupravegheat.
3. Păstrați pungile și ambalajele departe de copii din cauza riscului de sufocare.
4. Nu utilizați în apă sau pe ploaie.
5. Nu aruncați jucăriile, deoarece acest lucru poate provoca răniri.
6. Produsul trebuie utilizat pe o suprafață plană și nivelată.
7. Asamblarea trebuie efectuată de un adult!

Specificații

1. Dimensiuni: 43,2 × 21 × 40 cm
2. Materiale: MDF, placaj, lemn de schima și hârtie

Curățare și întreținere

1. Jucăriile din lemn trebuie depozitate într-un loc uscat, bine ventilat și ferit de lumina directă a soarelui.
2. Nu le scufundați în apă și nu utilizați produse de curățare care conțin alcool, înălbitor, substanțe chimice de curățare etc. Evitați expunerea prelungită la temperaturi ridicate, umiditate sau medii extreme.

Lista componentelor

	Piesă A × 1		Cuțit din lemn × 1
	Piesă B × 1		Pungă de hârtie pentru cumpărături × 1
	Piesă C × 1		Sticle de lapte × 2
	Piesă D × 1	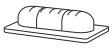	Baghetă + tavă × 1
	Piesă E × 1		Pâine toast feliată × 2
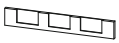	Piesă F × 1		Biscuit × 1
	Piesă G × 1		Banană × 1
	Tijă H × 1		Morcov × 1
	Piesă I × 2		Ceapă × 1
	Placă rotundă J – semn „OPEN” × 1		Lămâie × 1
	Piesă K × 3		Măr × 1
	Tijă mică L × 1		Strugure × 1
	Șurub M4×32 × 20		Gogoașă × 4
	Tablă de scris × 1		Brânză × 3
	Cutie × 3		Înghețată × 4
	Perdele albe × 2		Carne × 2
	Clește din lemn × 1		Piesă piuliță cilindrică transversală din plastic x 16
	Pește × 1		

Asamblare pas cu pas

Notă: Partea cu 4 orificii a elementului D este partea posterioară. Asigurați-vă că este montat cu fața frontală în sus în timpul asamblării.

Pasul 1

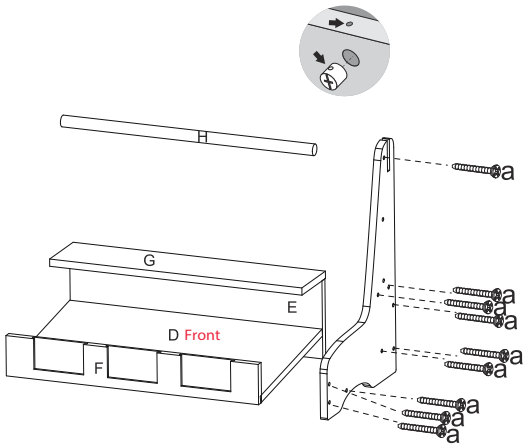

Pasul 2

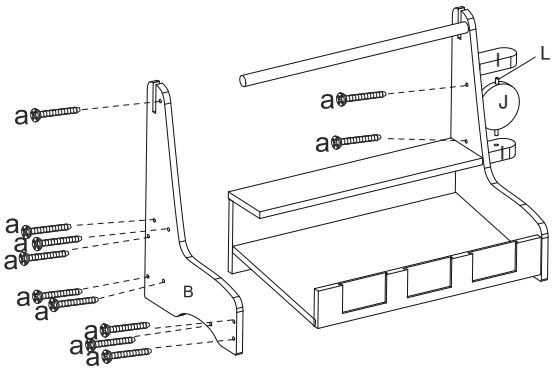

Pasul 3

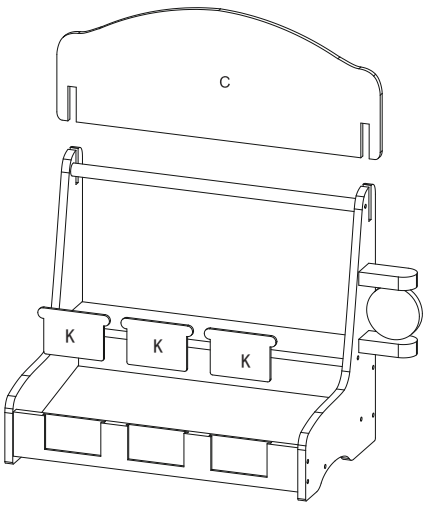

Pasul 4

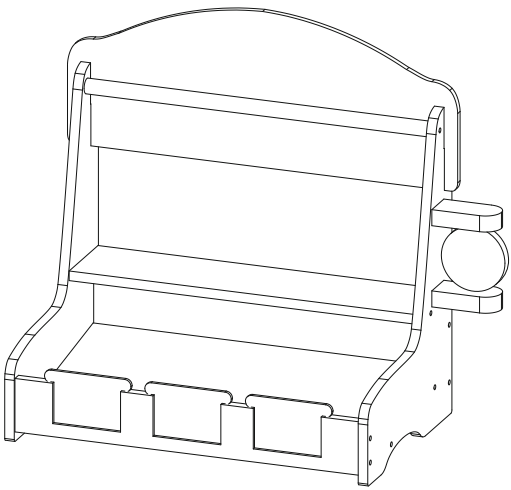

Marktkraam – speelgoed

GEBRUIKSAANWIJZING

Beste klant!

Bedankt voor uw vertrouwen en voor het kiezen van een product van het merk Mamabrum. De producten van Mamabrum worden met de grootste zorg vervaardigd om gebruikscomfort en vooral de veiligheid van uw kind te garanderen. Dankzij het gebruik van hoogwaardige materialen en moderne technologieën kunt u er zeker van zijn dat het gekozen product duurzaam, functioneel en ideaal is voor dagelijks gebruik.

Het product is getest en voldoet aan de eisen van de norm EN 71-1: 2014+A1:2018.



DEZE HANDLEIDING BEVAT BELANGRIJKE VEILIGHEIDSINFORMATIE. LEES DEZE ZORGVULDIG DOOR EN BEWAAR HEM VOOR TOEKOMSTIG GEBRUIK.

Eerste stappen

1. Pak de onderdelen uit en controleer ze aan de hand van de onderstaande lijst.
2. Plaats de onderdelen op een schoon oppervlak om beschadiging te voorkomen.
3. Monteer en installeer het product volgens de onderstaande montage-instructies.
4. Gooi de verpakking na de montage weg.

Waarschuwingen!

1. Waarschuwing! Kleine onderdelen en kleine balletjes, verstikkingsgevaar! Niet geschikt voor kinderen onder 3 jaar.
2. Laat het kind niet zonder toezicht achter.
3. Houd zakken en verpakkingsmateriaal uit de buurt van kinderen vanwege verstikkingsgevaar.
4. Niet gebruiken in water of in de regen.
5. Gooi niet met het speelgoed, omdat dit letsel kan veroorzaken.
6. Het product moet worden gebruikt op een vlakke en egale ondergrond.
7. De montage moet door een volwassene worden uitgevoerd!

Specificaties

1. Afmetingen: 43,2 × 21 × 40 cm
2. Materialen: MDF, multiplex, schimahout en papier

Reiniging en onderhoud

1. Houten speelgoed moet worden bewaard op een droge, goed geventileerde en schaduwrijke plaats, uit direct zonlicht.
2. Niet onderdompelen in water en geen reinigingsmiddelen gebruiken die alcohol, bleekmiddel, chemische schoonmaakmiddelen enz. bevatten. Vermijd langdurige blootstelling aan hoge temperaturen, vochtigheid of extreme omgevingsomstandigheden.

Onderdelenlijst

	Onderdeel A × 1		Houten mes × 1
	Onderdeel B × 1		Papieren boodschappentas × 1
	Onderdeel C × 1		Melkflessen × 2
	Onderdeel D × 1	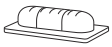	Baguette + dienblad × 1
	Onderdeel E × 1		Gesneden toastbrood × 2
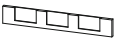	Onderdeel F × 1		Koekje × 1
	Onderdeel G × 1		Banaan × 1
	Stang H × 1		Wortel × 1
	Onderdeel I × 2		Ui × 1
	Ronde plaat J – bord „OPEN" × 1		Citroen × 1
	Onderdeel K × 3		Appel × 1
	Kleine stang L × 1		Druif × 1
	Schroef M4×32 × 20		Donut × 4
	Schoolbord × 1		Kaas × 3
	Doos × 3		IJs × 4
	Witte gordijnen × 2		Vlees × 2
	Houten tang × 1		Plastic kruisdopmoer x 16
	Vis × 1		

Stapsgewijze montage

Opmerking: De zijde met 4 gaten van element D is de achterzijde. Zorg ervoor dat deze bij montage met de voorzijde naar boven wordt gemonteerd.

Stap 1

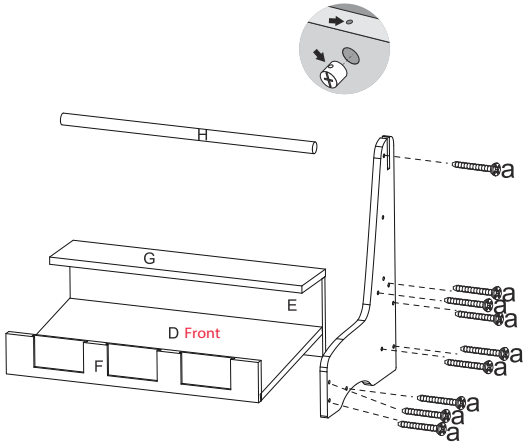

Stap 2

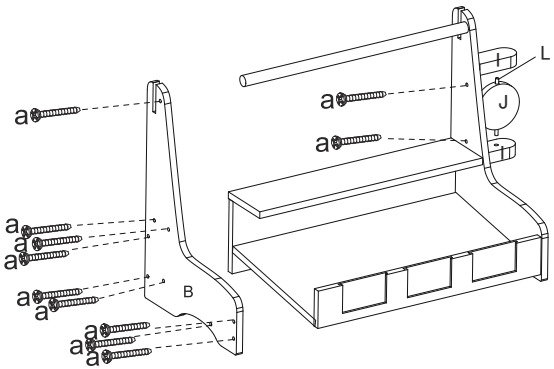

Stap 3

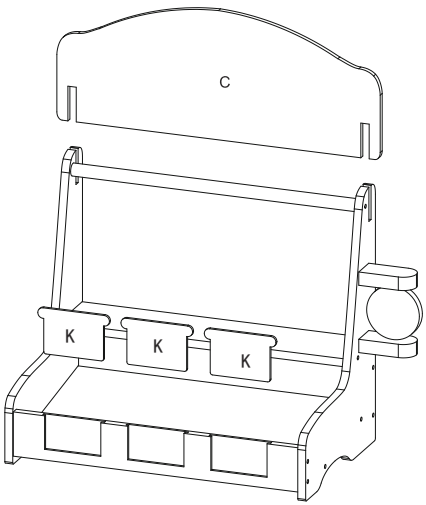

Stap 4

